Pneumofore

Seria A
Łopatkowe Sprężarki Powietrza

A35.4

Od 1923 Pneumofore projektuje obrotowe sprężarki łopatkowe z wtryskiem czynnika chłodzącego, cechujące się oryginalnymi rozwiązaniami, które są wynikiem stałych wysiłków w zakresie badań i rozwoju.

Seria A, o ciśnieniu pracy sięgającym od 2,5 do 10 barów i wydajności od 67 do 2.037 m³/h, zapewnia wysokie osiągi, i elastyczność w zastosowaniach przemysłowych.
Jak w przypadku wszystkich sprężarek łopatkowych Pneumofore, ich zasada działania i opatentowany system intensywnego wtrysku czynnika chłodzącego gwarantują stałą sprawność i czystość powietrza w czasie dziesięcioleci eksploatacji. Dzięki w pełni automatycznemu działaniu, sprężarki serii A dostosowują się do różnorodnych zastosowań bez ustępstw na rzecz trwałości. Zwarta budowa sprężarek typu A pozwala na łatwy montaż i maksymalizuje naturalne chłodzenie powietrzne, skutkując wyższymi, wszystkimi parametrami.
Spełniając znakomitą większość międzynarodowych przepisów w zakresie ochrony środowiska i ergonomii, seria A zapewnia istotne oszczędności energii, niski poziom hałasu i łatwą, bezproblemową pracę, przy najniższych kosztach eksploatacji.

Charakterystyka

- Jednostopniowa technologia łopatkowa przedstawia najprostszy i najpewniejszy sposób wytwarzania sprężonego powietrza.
- Stałe osiągi dzięki aktywnemu uszczelnieniu i niewielu ruchomym, zużywającym się częściom.
- Dwa łożyska zapewniające niewielkie tarcie dla zagwarantowania znikomych strat mocy i minimalnej obsługi serwisowej.
- Bezpośredni napęd silnikiem 4-biegunowym przy prędkości 1.450 obr./min., przy częstotliwości 50 Hz, i stopniu ochrony IP55, zapewniający długotrwałość funkcjonowania.
- Intensywny wtrysk oleju chłodzącego dla mniejszej pracy sprężania a stąd mniejszego zużycia energii.
- Praca bez obciążenia ze smarowaniem poprzez ssanie, ograniczająca zużycie energii do 18% mocy nominalnej.
- Wysokosprawne aluminiowe chłodnice gwarantujące stałe osiągi, również w ekstremalnych warunkach klimatycznych.
- Chłodnica olejowa i powietrzna z wentylatorem napędzanym silnikiem elektrycznym. Przepływ powietrza przez wnętrze obudowy zapewnia niską temperaturę podzespołów.
- Regulowany termostatem przepływ oleju chłodzącego przez chłodnicę pozwala na pracę w każdych warunkach temperaturowych.

Zalety

- Urządzenie technologii „plug and play", nie wymagające fundamentów, w pełni gotowe do pracy: po włączeniu do zasilania i podłączeniu do sieci sprężonego powietrza urządzenie gotowe jest do natychmiastowej pracy.
- Trójetapowa separacja oleju: separacja odśrodkowa, pułapka mechaniczna i końcowa separacja za pomocą borosilikatowego wkładu filtracyjnego z odzyskiem oleju. W efekcie otrzymujemy wyjątkowej czystości sprężone powietrze o szczątkowej zawartości oleju, rzędu 1 mg/m³.
- Pionowa konfiguracja, aż do modelu A60, zapewniająca właściwe zagospodarowanie przestrzeni.
- Dźwiękoszczelna obudowa zapewniająca wysoką tłumienność hałasu. [80 dB(A)]
- Demontowalne panele boczne ułatwiające dostęp do podzespołów, pozwalające na szybką, łatwą i tanią obsługę serwisową.
- Wkłady filtracyjne łatwe w demontażu i konserwacji, pozwalające na utrzymanie w czystości wnętrza sprężarki.
- Cyklonowy filtr powietrza, zwiększający sprawność.
- Elektropneumatyczny panel sterowania do zarządzania pracą urządzenia w najlepszych warunkach.
- Łopatki wykonane z utwardzonego stopu aluminium pozwalające na pracę 24 godziny na dobę, 7 dni w tygodniu.
- Separator kondensatu ze spustem eliminujący straty sprężonego powietrza.
- Solidna budowa stopnia sprężającego zapewniająca długotrwałą pracę.
- Kompletna i przyjazna użytkownikowi instrukcja obsługi.
- Książka obsługi serwisowej do kontroli czynności serwisowych.

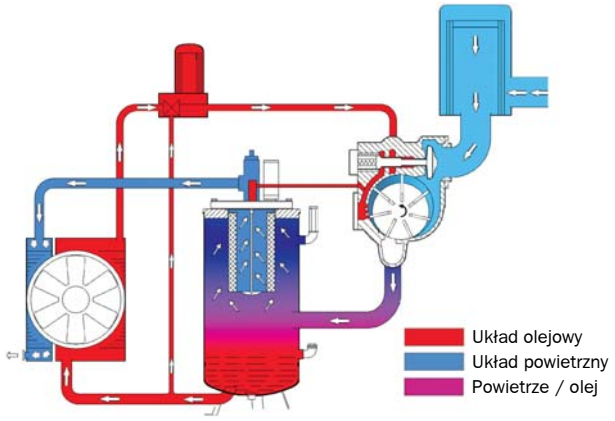

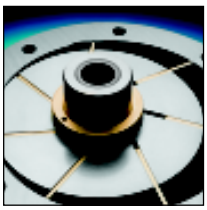

Stopień sprężający

Panel sterowania

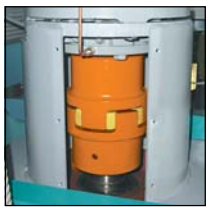

Bezpośredni napęd

Model		Zakres ciśnienia		Wydajność				Moc nominalna				Poziom hałasu		Wymiary	Masa	
				50 Hz		60 Hz		50 Hz		60 Hz		50 Hz	60 Hz	L x W x H		
		bar	PSI(g)	m³/h	cfm	m³/h	cfm	kW	HP	kW	HP	dB(A)		mm	kg	lbs
A10	A10.4	2,5 - 4	36 - 58	70	41	83	49	5,5	7,5	6,5	9	72	73	1.275 x 706 x 1.600	300	661
	A10.8	4 - 8	58 - 116	68	40	75	45	7,5	10	9	12					
	A10.10	8 - 10	116 - 145	67	40	74	44	9	12	10	14					
A20	A20.4	2,5 - 4	36 - 58	106	62	126	74	9	12	10	14	72	73	1.275 x 706 x 1.600	340	750
	A20.8	4 - 8	58 - 116	102	60	115	68	11	15	13	18					
	A20.10	8 - 10	116 - 145	101	59	113	66	15	20	18,5	24					
A30	A30.4	2,5 - 4	36 - 58	175	103	207	122	15	20	18,5	24	72	73	1.275 x 706 x 1.700	420	926
	A30.8	4 - 8	58 - 116	168	99	189	112	18,5	25	22	30					
	A30.10	8 - 10	116 - 145	167	98	187	110	22	30	26	36					
A35	A35.4	2,5 - 4	36 - 58	210	124	249	146	18,5	25	22	30	73	74	1.275 x 706 x 1.700	440	970
	A35.8	4 - 8	58 - 116	204	120	230	135	22	30	26	36					
	A35.10	8 - 10	116 - 145	202	118	227	133	30	40	35	48					
A60	A60.4	2,5 - 4	36 - 58	362	213	429	252	30	40	35	48	72	73	1.250 x 1.050 x 1.900	1.015	2.238
	A60.8	4 - 8	58 - 116	355	209	408	240	37	50	42	60					
	A60.10	8 - 10	116 - 145	353	208	405	238	45	60	50	72					
A90	A90.4	2,5 - 4	36 - 58	660	388	781	459	45	60	50	72	73	74	1.380 x 1.280 x 2.200	1.250	2.756
	A90.8	4 - 8	58 - 116	550	324	633	372	55	75	65	90					
	A90.10	8 - 10	116 - 145	548	322	628	369	75	100	90	120					
A120	A120.4	2,5 - 4	36 - 58	800	471	947	557	75	100	90	120	74	75	2.060 x 1.070 x 2.000	1.600	3.527
	A120.8	4 - 8	58 - 116	755	444	868	510	75	100	90	120					
	A120.10	8 - 10	116 - 145	752	442	861	506	90	120	100	144					
A180	A180.4	2,5 - 4	36 - 58	1.595	938	1.889	1.111	132	177	150	212	78	79	2.570 x 1.570 x 2.000	2.300	5.071
	A180.8	4 - 8	58 - 116	1.110	653	1.277	751	110	150	132	180					
	A180.10	8 - 10	116 - 145	1.105	650	1.270	747	132	177	150	212					
A260	A260.4	2,5 - 4	36 - 58	1.720	1.012	2.037	1.198	160	215	180	258	79	80	2.870 x 1.570 x 2.000	2.800	6.173
	A260.8	4 - 8	58 - 116	1.525	897	1.760	1.035	160	215	180	258					
	A260.10	8 - 10	116 - 145	1.518	893	1.740	1.023	200	270	230	324					

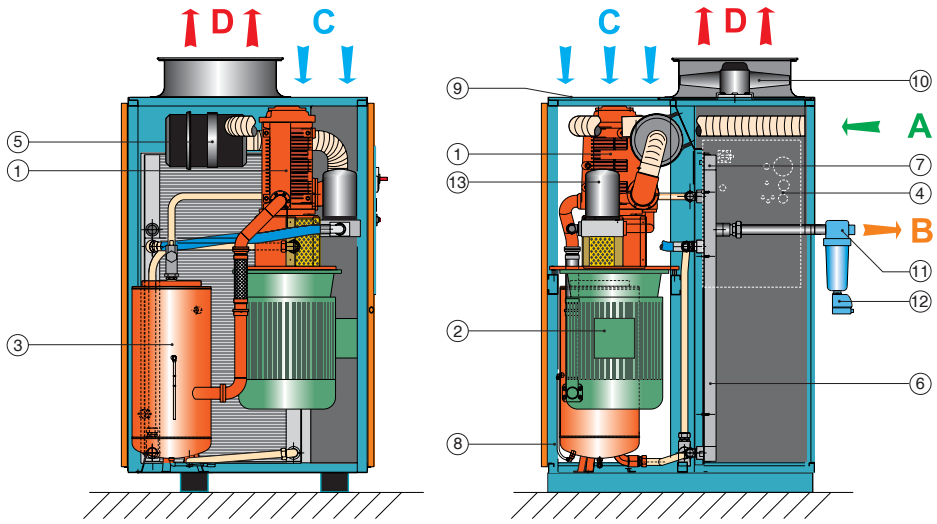

A60.8

1 Stopień sprężający
2 Silnik elektryczny
3 Zbiornik separatora oleju
4 Panel sterowania
5 Filtr powietrza
6 Chłodnica oleju
7 Chłodnica powietrza
8 Obudowa
9 Filtr wstępny powietrza
10 Wentylator
11 Separator kondensatu
12 Układ automatycznego spustu kondensatu
13 Filtr oleju

A: Wlot powietrza
B: Wylot sprężonego powietrza
C: Wlot powietrza chłodzącego
D: Wylot powietrza chłodzącego

Pneumofore S.p.A.
Siedziba Główna
Via N. Bruno, 34
10098 - Rivoli (TO) - Włochy

Tel: +39 011.950.40.30
Faks: +39 011.950.40.40
Email: info@pneumofore.com
Web: www.pneumofore.com

Pneumofore®

UNI EN 9001: 2000
i ISO 14001: 2004

Pneumofore dokłada starań do stałego ulepszania swoich produktów i zastrzega sobie prawo do zmiany danych technicznych bez uprzedzenia. Treść niniejszego wydawnictwa ma charakter informacyjny i w żadnym przypadku nie stanowi przedłużenia gwarancji. Znak towarowy Pneumofore ® jest zastrzeżony na całym świecie. Copyright © Pneumofore SpA. Wszystkie prawa zastrzeżone. Kopiowanie i rozpowszechnianie niniejszego wydawnictwa bez upoważnienia jest surowo wzbronione.

Założono w 1923 roku • Sprężarki powietrza i pompy próżniowe
Projektowanie instalacji. Obsługa serwisowa na całym świecie